ＢＦ形
ギヤードモータ外形寸法図

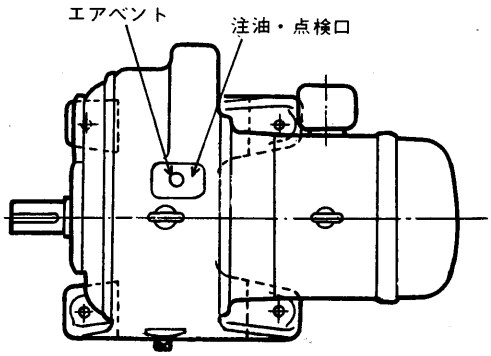

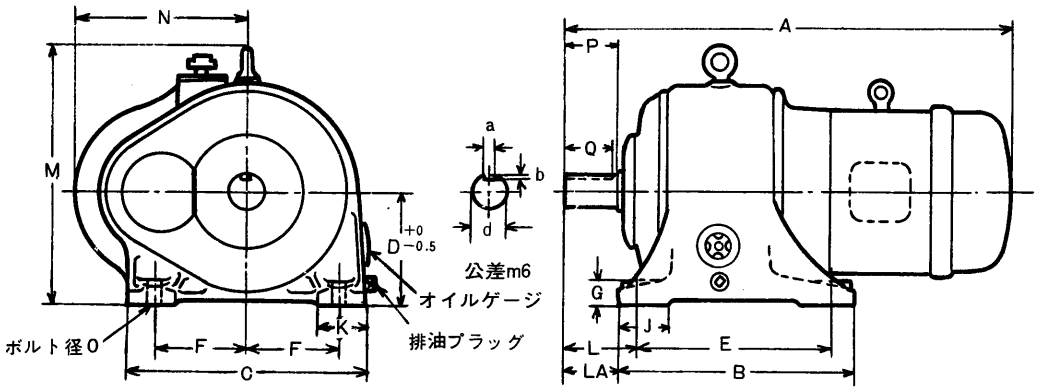

表2　BF形ギヤードモータ寸法表

単位：mm

減速比	低速軸回転数 rpm	kW 4p	kW 6p	ユニットサイズ	A FEL-1G形モータつき	B	C	D	E	F	G	J	K	L	LA	M	N	O	d	P	キーみぞ a	キーみぞ b	キーみぞ Q	重量 (kg)
		0.4	—	B 7	435	260	225	110	220	85	20	55	60	70	50	260	160	w ⅜	25	47	7	4	44	30
		0.75	0.4	B 9	495	270	260	125	220	100	25	65	65	80	55	290	180	w ½	30	55	7	4	52	45
	モータ軸	1.5	0.75	B10	545	290	285	140	240	110	25	65	70	80	55	325	205	w ½	35	55	10	4.5	52	60
1/5	1800のとき	2.2	1.5	B12	610	330	340	170	270	130	32	80	85	105	75	400	240	w ⅝	45	72	12	4.5	68	100
	350～120	3.7	2.2	B13	660	350	340	170	290	130	32	80	85	115	85	400	260	w ⅝	50	82	12	4.5	78	105
をこえ	1500のとき	5.5	3.7	B14	705	390	410	200	320	160	40	90	95	120	85	460	290	w ¾	55	82	15	5	78	180
	290～100	7.5	5.5	B15	780	420	410	200	350	160	40	95	95	135	100	460	310	w ¾	60	97	15	5	94	210
1/15	1200のとき	11	7.5	B18	890	450	430	220	380	170	40	100	95	155	120	500	355	w ¾	70	112	18	6	108	300
ま で	230～ 80	15	11	B19	965	500	485	240	420	190	45	110	110	165	125	545	380	w ⅞	80	122	20	7	118	400
	1000のとき	22	15	B21	1070	540	510	260	460	200	45	115	115	185	145	580	415	w ⅞	90	142	24	8	138	530
	190～ 67	30	22	B22	1155	600	580	280	510	230	50	125	125	190	145	635	450	w 1	100	142	28	9	138	730
		37	—	B23	1240	640	600	300	550	240	50	130	125	215	170	670	480	w 1	105	162	28	9	155	840
		—	30	B25	1325	690	690	330	600	280	55	140	130	215	170	745	500	w 1	110	162	28	9	155	1010
		—	37		1435																			1070
		0.4	—	B 9	450	270	260	125	220	100	25	65	65	80	55	290	180	w ½	30	55	7	4	52	35
		0.75	0.4	B10	505	290	285	140	240	110	25	65	70	80	55	325	205	w ½	35	55	10	4.5	52	50
	モータ軸	1.5	0.75	B12	585	330	340	170	270	130	32	80	85	105	75	400	240	w ⅝	45	72	12	4.5	68	85
1/15	1800のとき	2.2	1.5	B13	635	350	340	170	290	130	32	80	85	115	85	400	260	w ⅝	50	82	12	4.5	78	95
	115～ 60	3.7	2.2	B14	685	390	410	200	320	160	40	90	95	120	85	460	290	w ¾	55	82	15	5	78	140
をこえ	1500のとき	5.5	3.7	B15	740	420	410	200	350	160	40	95	95	135	100	460	310	w ¾	60	97	15	5	94	185
	95～ 50	7.5	5.5	B18	820	450	430	220	380	170	40	100	95	155	120	500	355	w ¾	70	112	18	6	108	250
1/30	1200のとき	11	7.5	B19	945	500	485	240	420	190	45	110	110	165	125	545	380	w ⅞	80	122	20	7	118	360
ま で	78～ 40	15	11	B21	1010	540	510	260	460	200	45	115	115	185	145	580	415	w ⅞	90	142	24	8	138	450
	1000のとき	22	15	B22	1120	600	580	280	510	230	50	125	125	190	145	635	450	w 1	100	142	28	9	138	660
	65～ 33	30	22	B24	1220	650	620	300	560	250	50	130	125	210	165	680	490	w 1	110	162	28	9	158	810
		37	—	B26	1350	750	700	340	650	280	60	150	145	245	195	770	540	w 1⅛	120	187	32	10	180	1080
		—	30		1395																			1170
		—	37	B28	1540	780	700	350	680	280	60	150	145	250	200	795	570	w 1⅛	130	187	35	11	180	1320